ジャッキベース A-752

- 許容荷重……使用高200㎜時 21.3kN (2.15ton)
- 質　　量……3.3kg

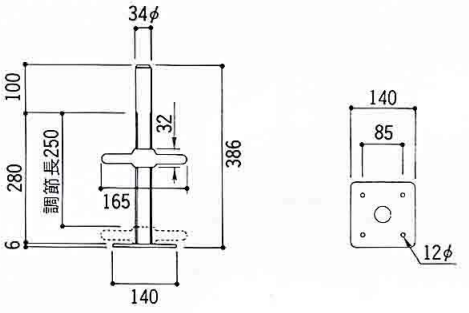

*関連商品 P新-8 参照

ジャッキベース H-600

- 許容荷重……使用高350㎜時 18.6kN (1.9ton)
- 質　　量……4.6kg

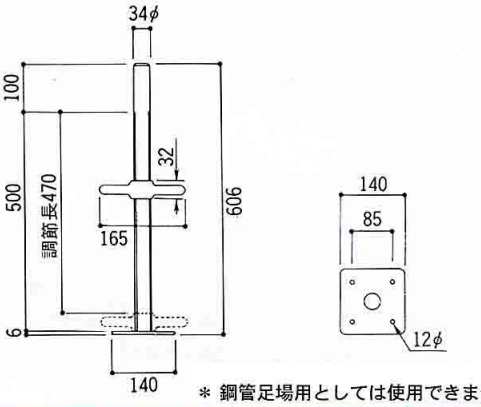

＊ 鋼管足場用としては使用できません。

大引受ジャッキ A-752HS

- 許容荷重……使用高200㎜時 21.3kN (2.15ton)
- 質　　量……4.4kg

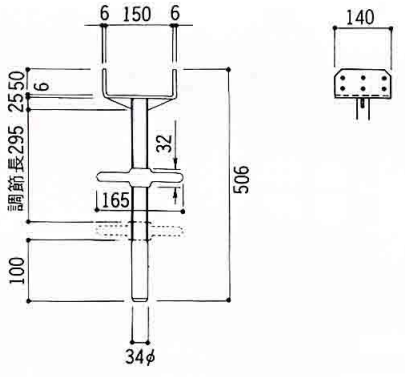

大引受ジャッキ A-752HLS

- 許容荷重……使用高350㎜時 18.6kN (1.9ton)
- 質　　量……6.4kg

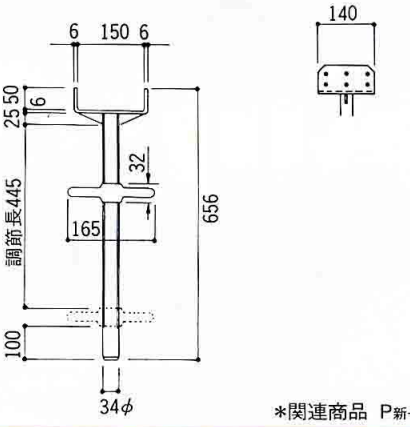

*関連商品 P新-8 参照

大引受ジャッキ A-752H

- 許容荷重……使用高200㎜時 21.3kN (2.15ton)
- 質　　量……4.6kg

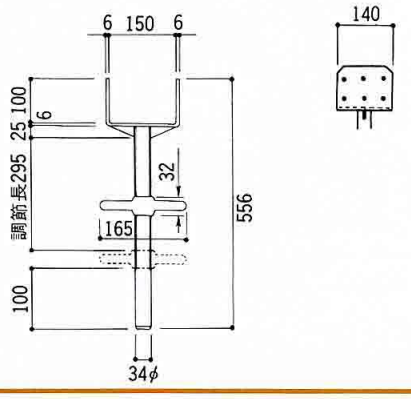

大引受ジャッキ A-752HL
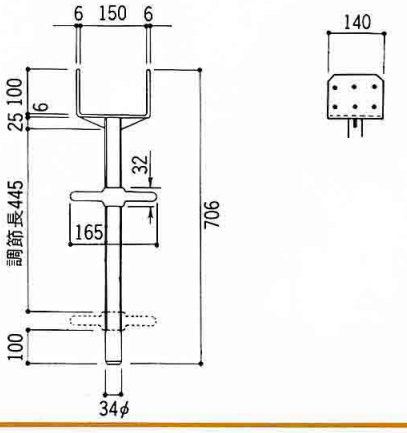
- 許容荷重……使用高350㎜時 18.6kN (1.9ton)
- 質　　量……6.6kg